MAGNUM MCT 1.0AL КОМРПЕССИОНЫЙ ТВИТЕР

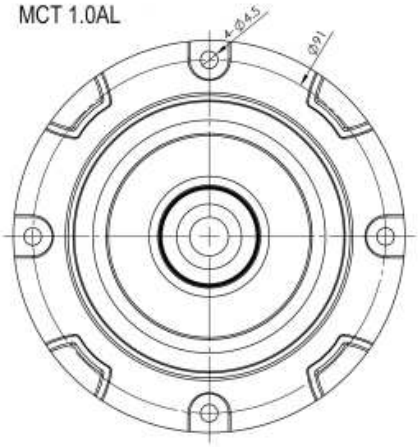

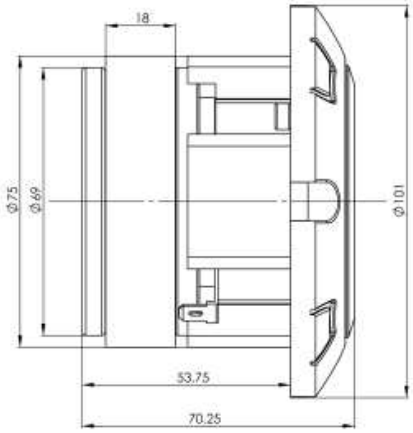

Установочный диаметр: 75 мм.
Диаметр звуковой катушки: 1,0 дюйм (2,5 см.).
Сопротивление: 4 Ом.
Мощность RMS: 30 Ватт.
Чувствительность: 103 дБ.
Частота: 5 – 15 кГц.
Материал излучателя: алюминий

Рекомендации по подключению компрессионого твитера к источнику сигнала:

- используйте подключение только с кроссовером (фильтром), предназначенным для ВЧ излучателей;
- не подключайте твитер к широкополосному сигналу без кроссовера;
- частота среза кроссовера, должна соответствовать частотной характеристике твитера
- уровень подводимого сигнала не должен превышать значения указанного в характеристике;
- рекомендуется использовать подводимую мощность 75% от максимальной;

Используйте кроссовер MPC-12DB MAGNUM СЕРИИ ПРО 12DB